BOSCH

PRO

GCM305-216S

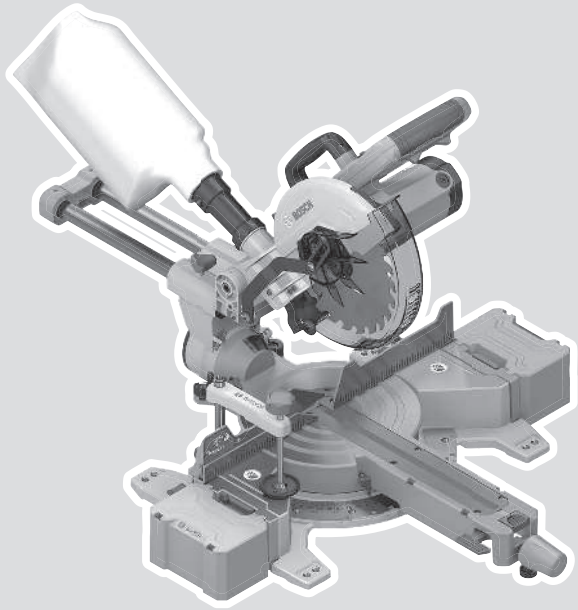

Robert Bosch Power Tools GmbH
70538 Stuttgart
GERMANY

www.bosch-pt.com

1 609 92A C6D (2025.11) PS / 27

1 609 92A C6D

zh 原始使用說明書

繁體中文 ..... 頁 15

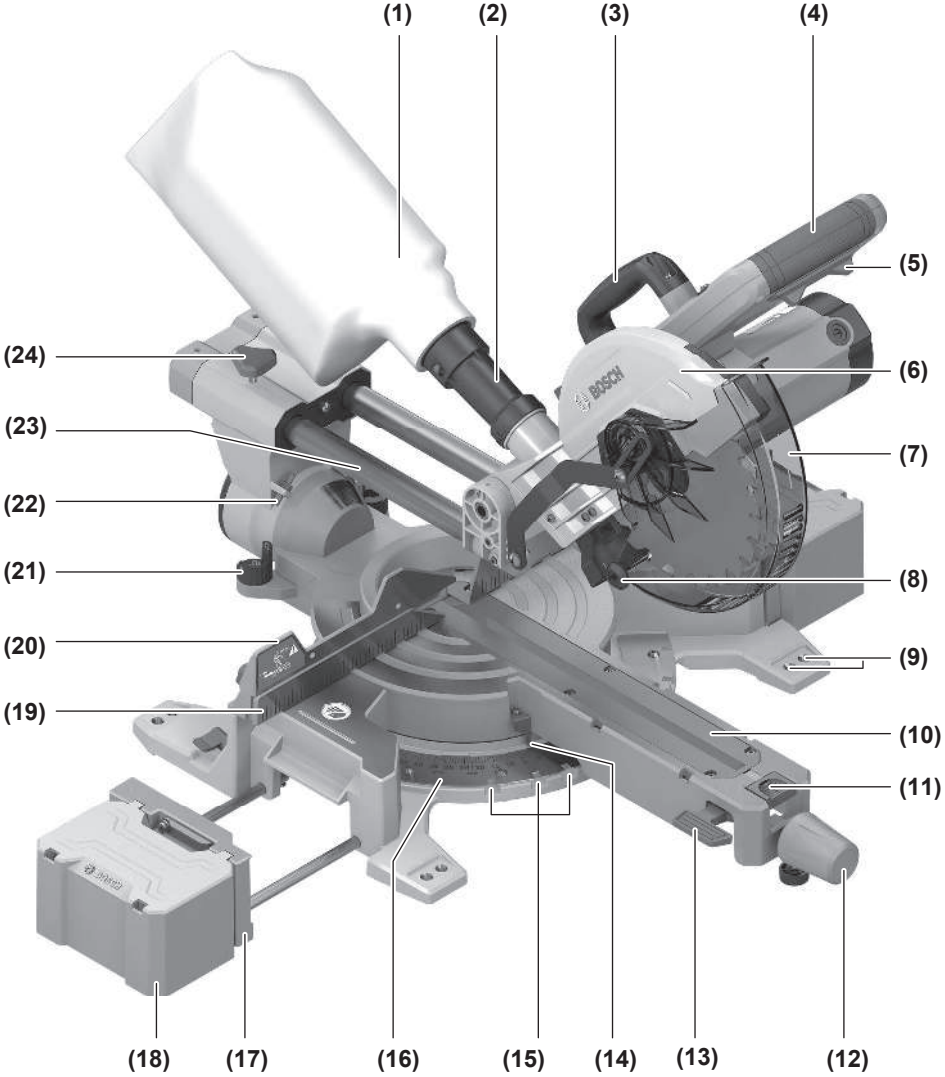
(1)
(2)
(3)
(4)
(5)
(6)
(7)
(8)
(9)
(10)
(11)
(12)
(13)
(14)
(15)
(16)
(17)
(18)
(19)
(20)
(21)
(22)
(23)
(24)

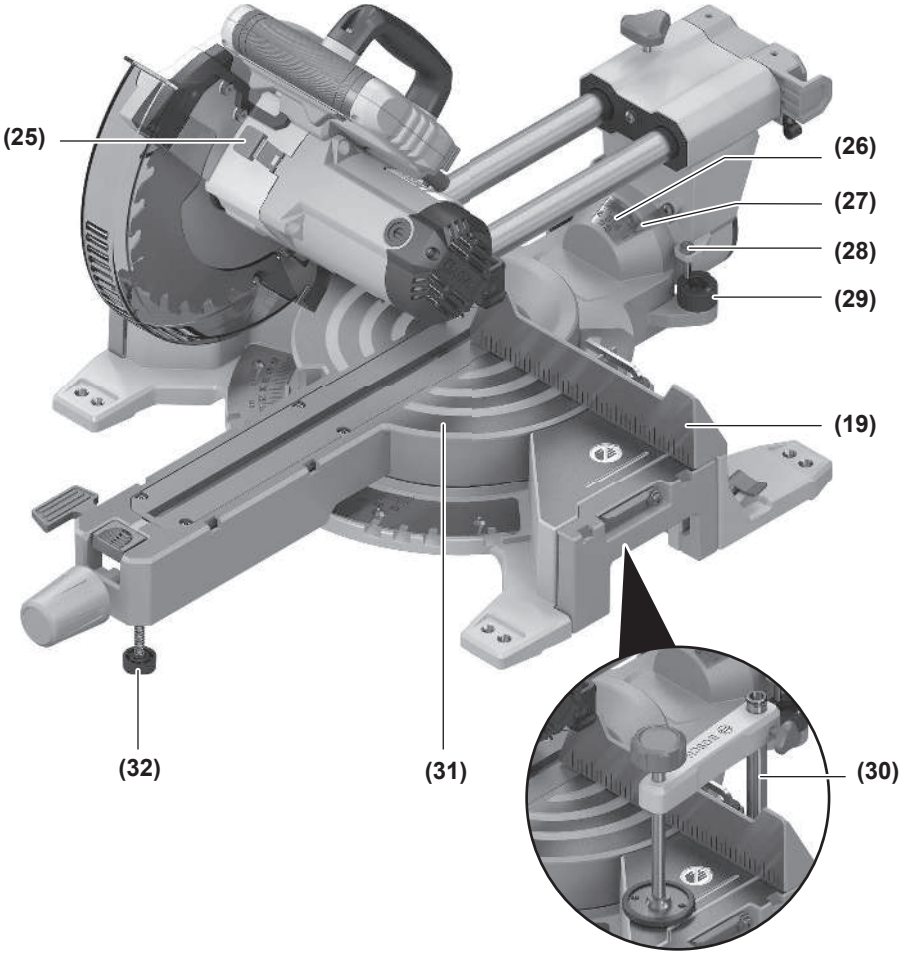
(25)
(26)
(27)
(28)
(29)
(19)
(32)
(31)
(30)

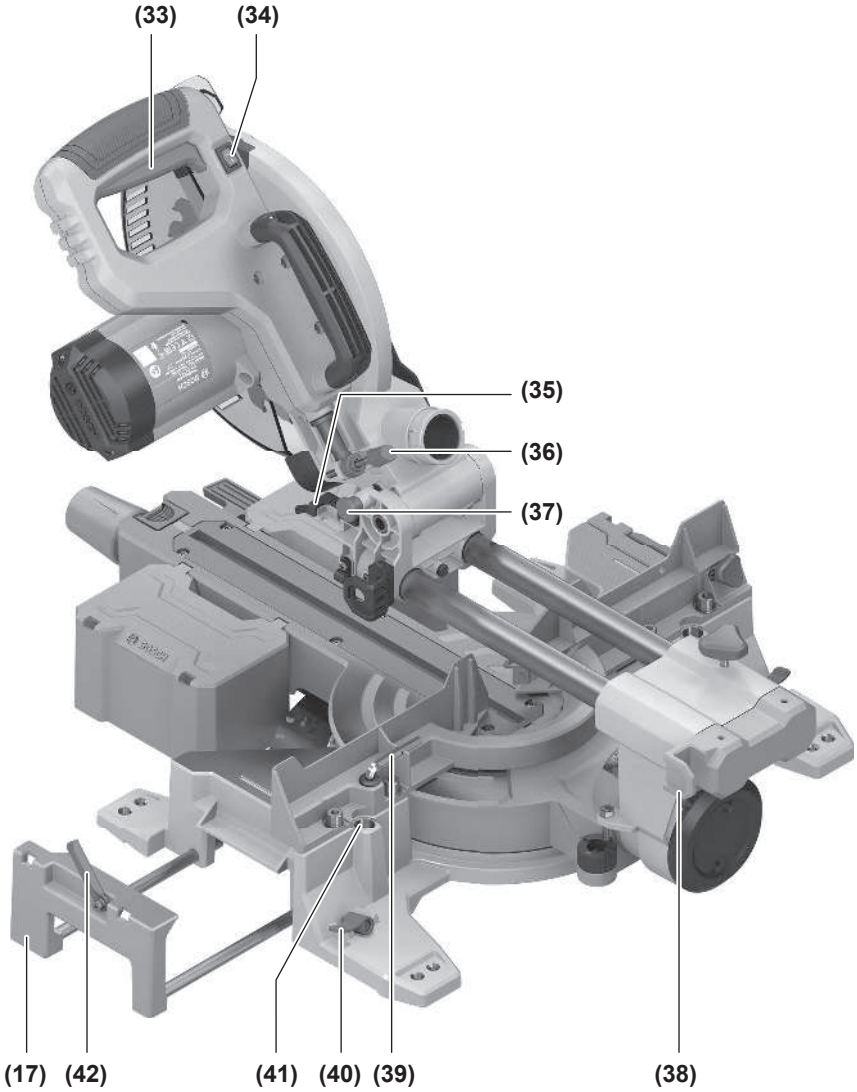
(33)
(34)
(35)
(36)
(37)
(17)
(42)
(41)
(40)
(39)
(38)

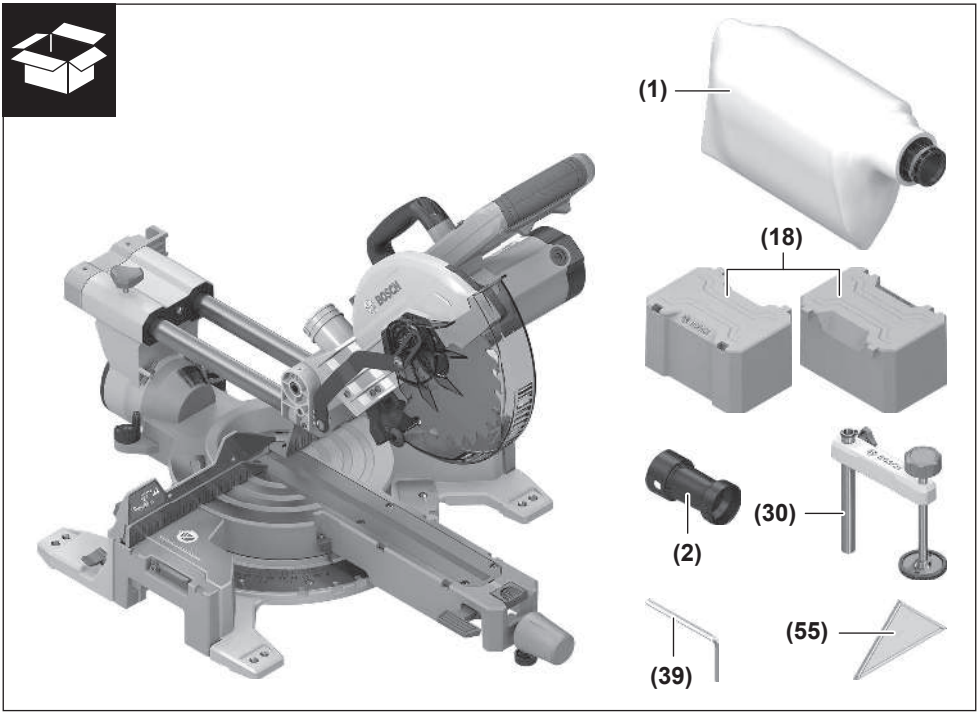
(1)
(18)
(2)
(30)
(39)
(55)

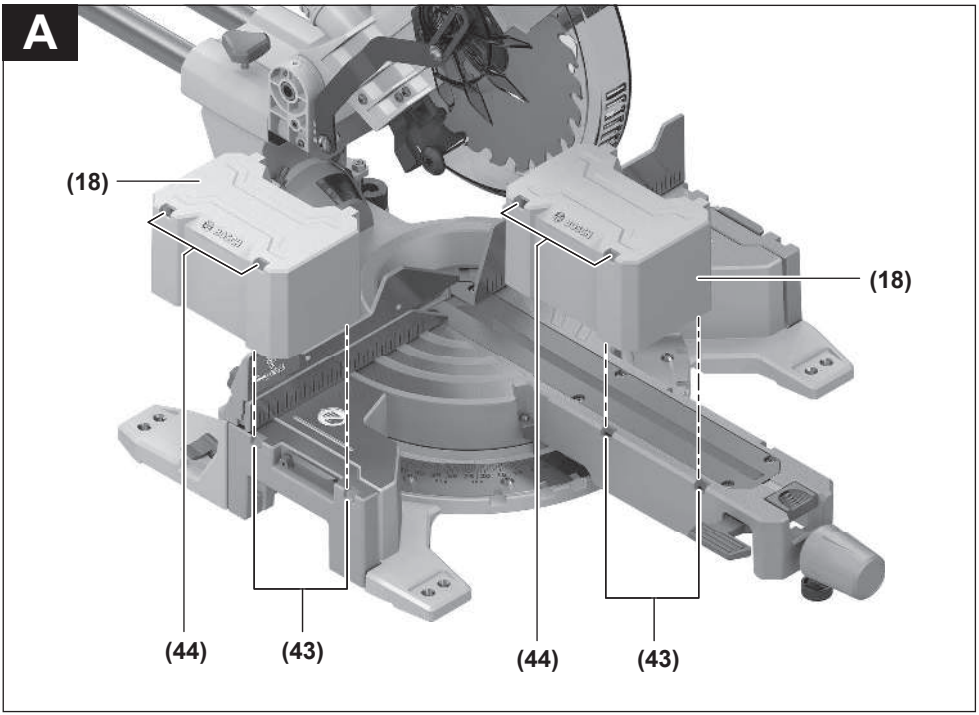
A
(18)
(18)
(44)
(43)
(44)
(43)

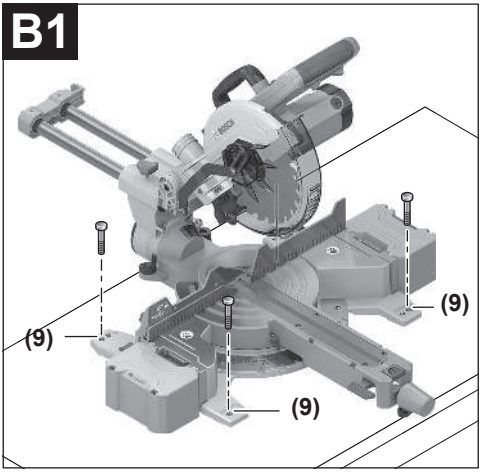
B1
(9)
(9)
(9)

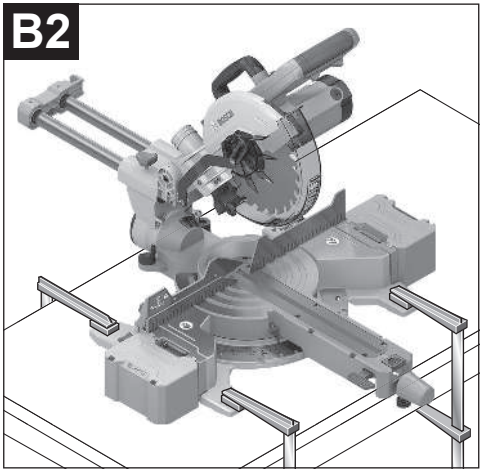
B2

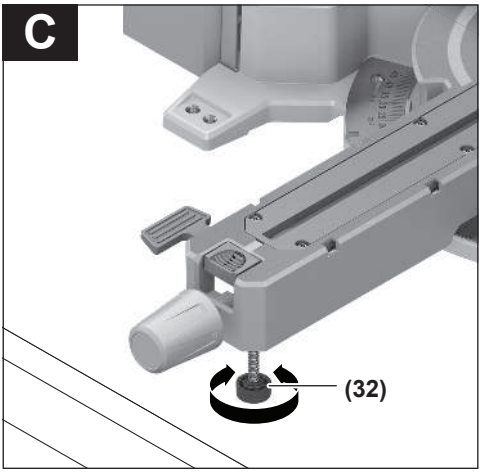
C
(32)

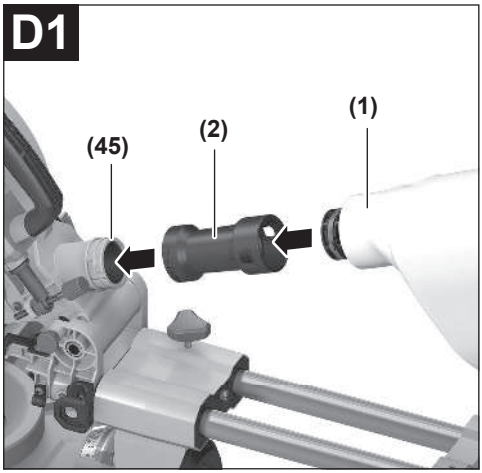
D1
(45)
(2)
(1)

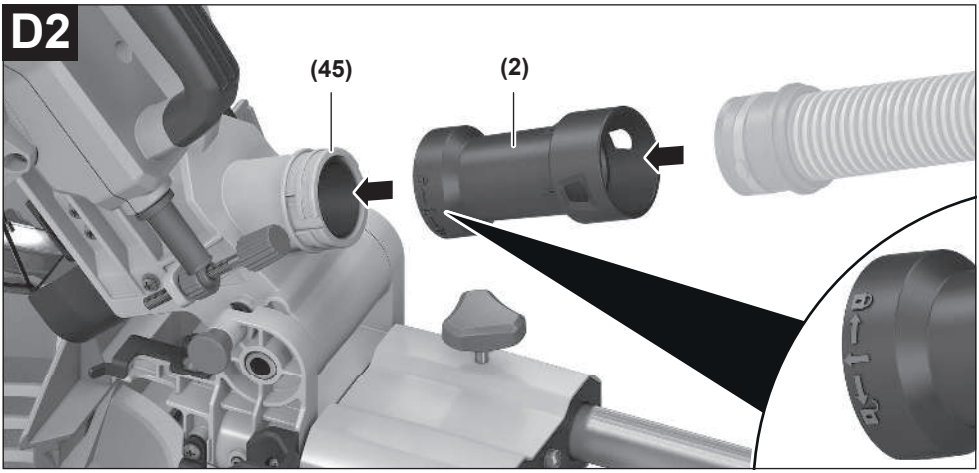
D2
(45)
(2)

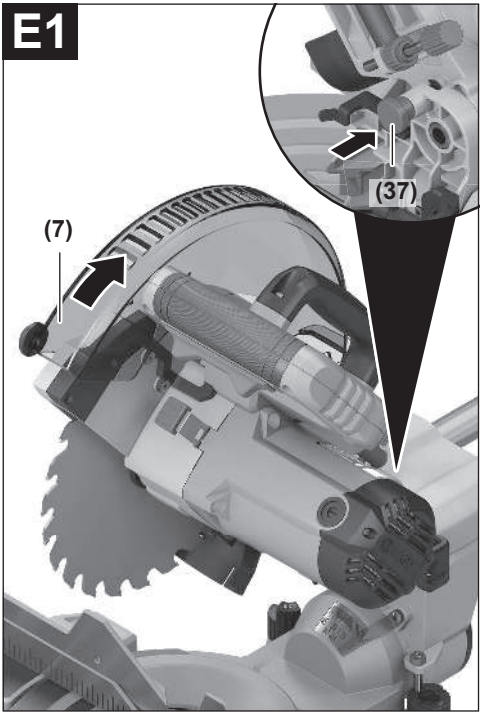
E1
(37)
(7)

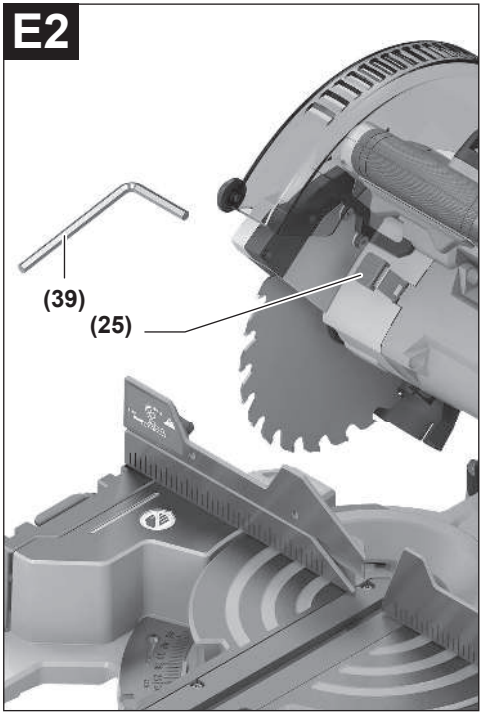
E2
(39)
(25)

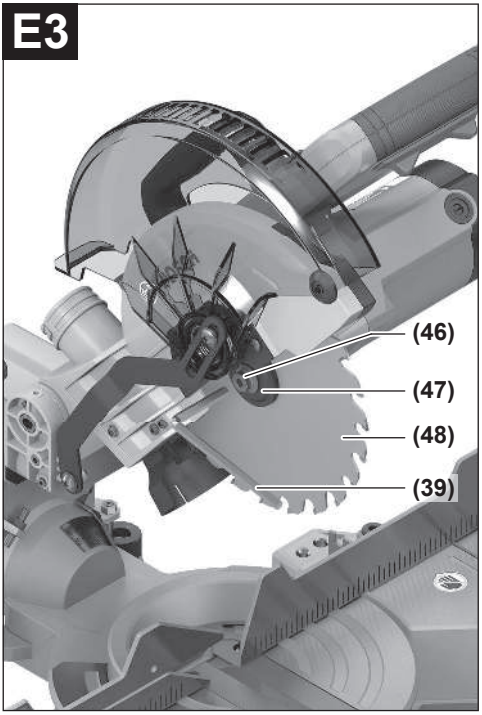
E3
(46)
(47)
(48)
(39)

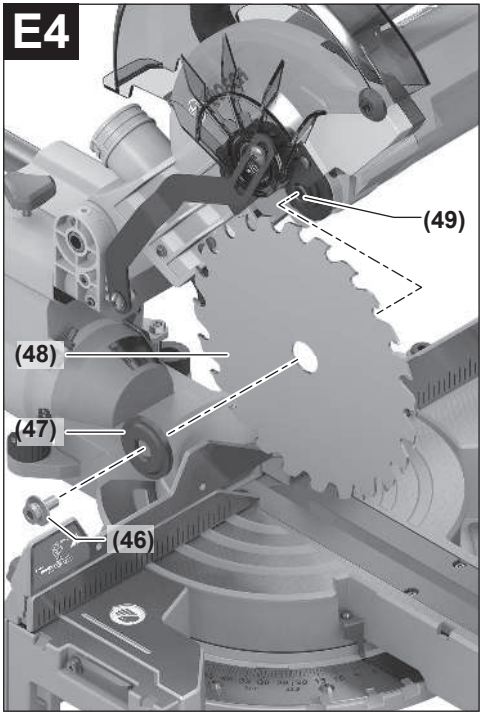
E4
(49)
(48)
(47)
(46)

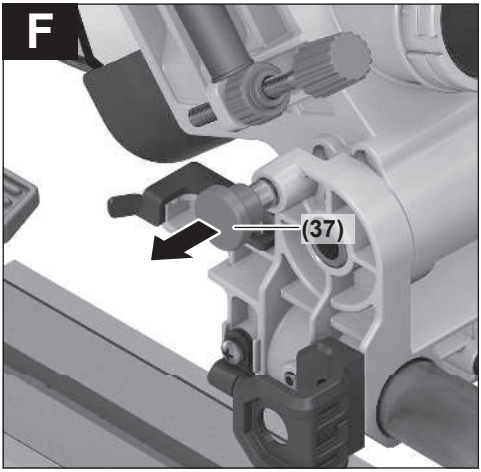
F
(37)

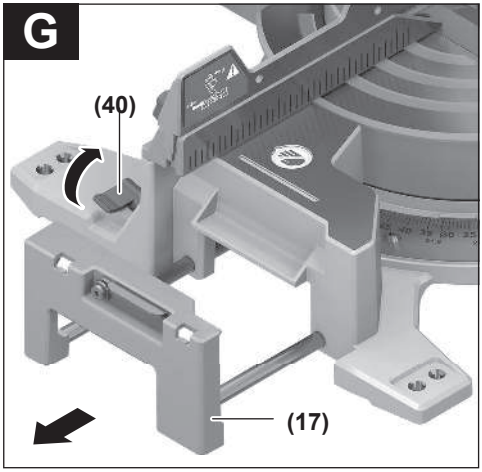
G
(40)
(17)

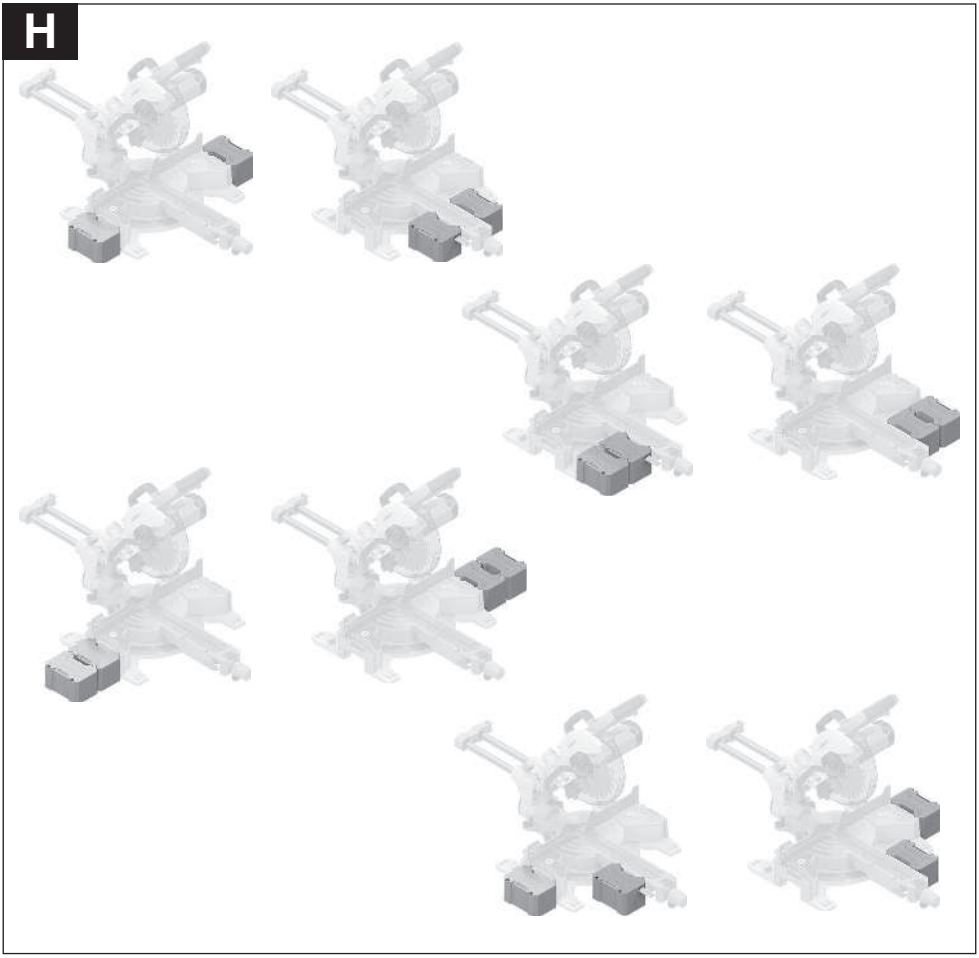
H

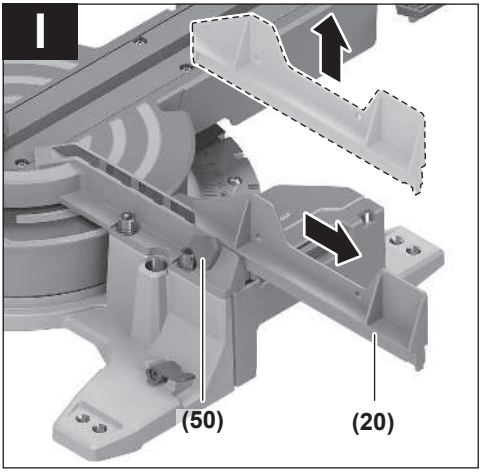
I
(50)
(20)

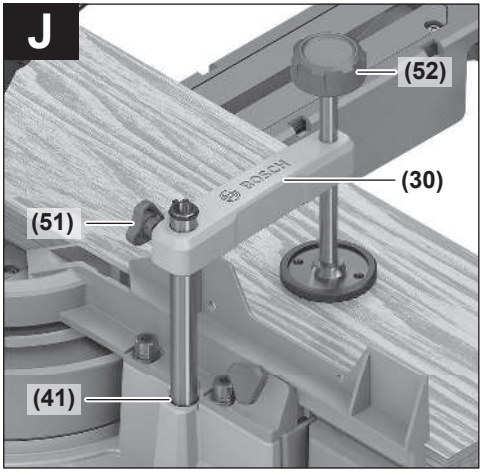
J
(52)
(30)
(51)
(41)

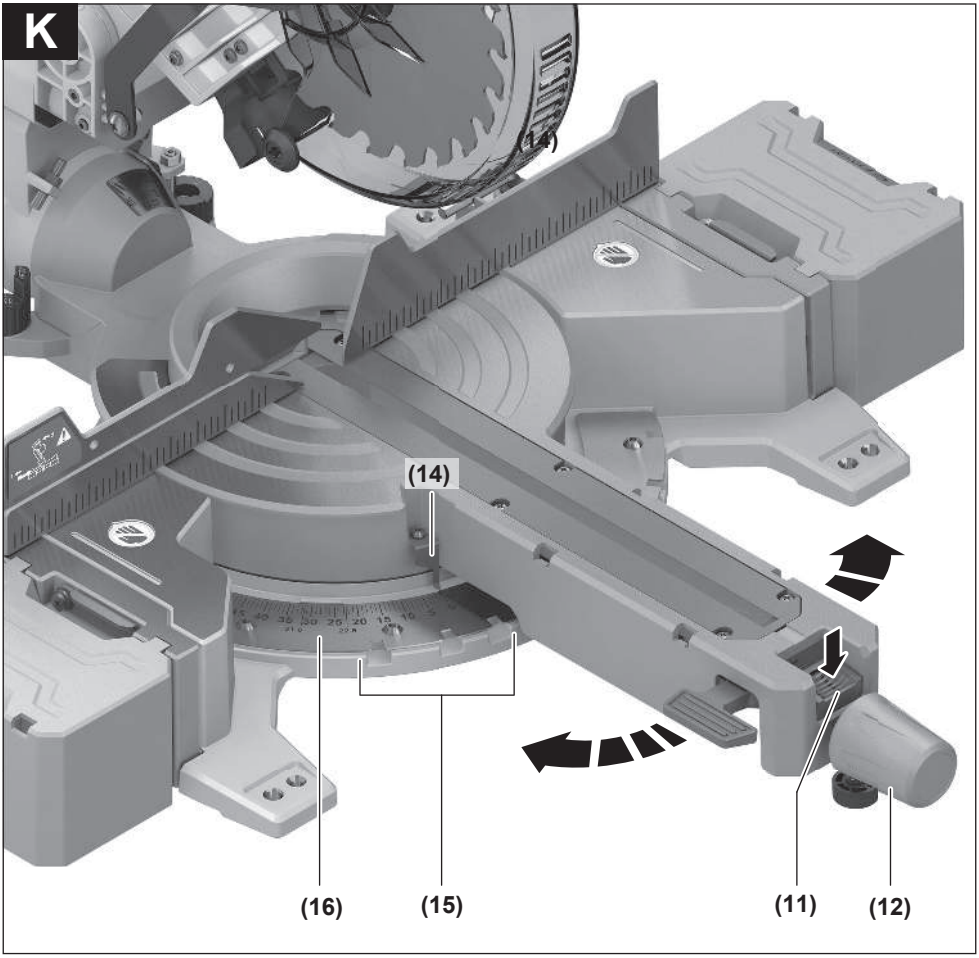
K
(14)
(16)
(15)
(11)
(12)

L

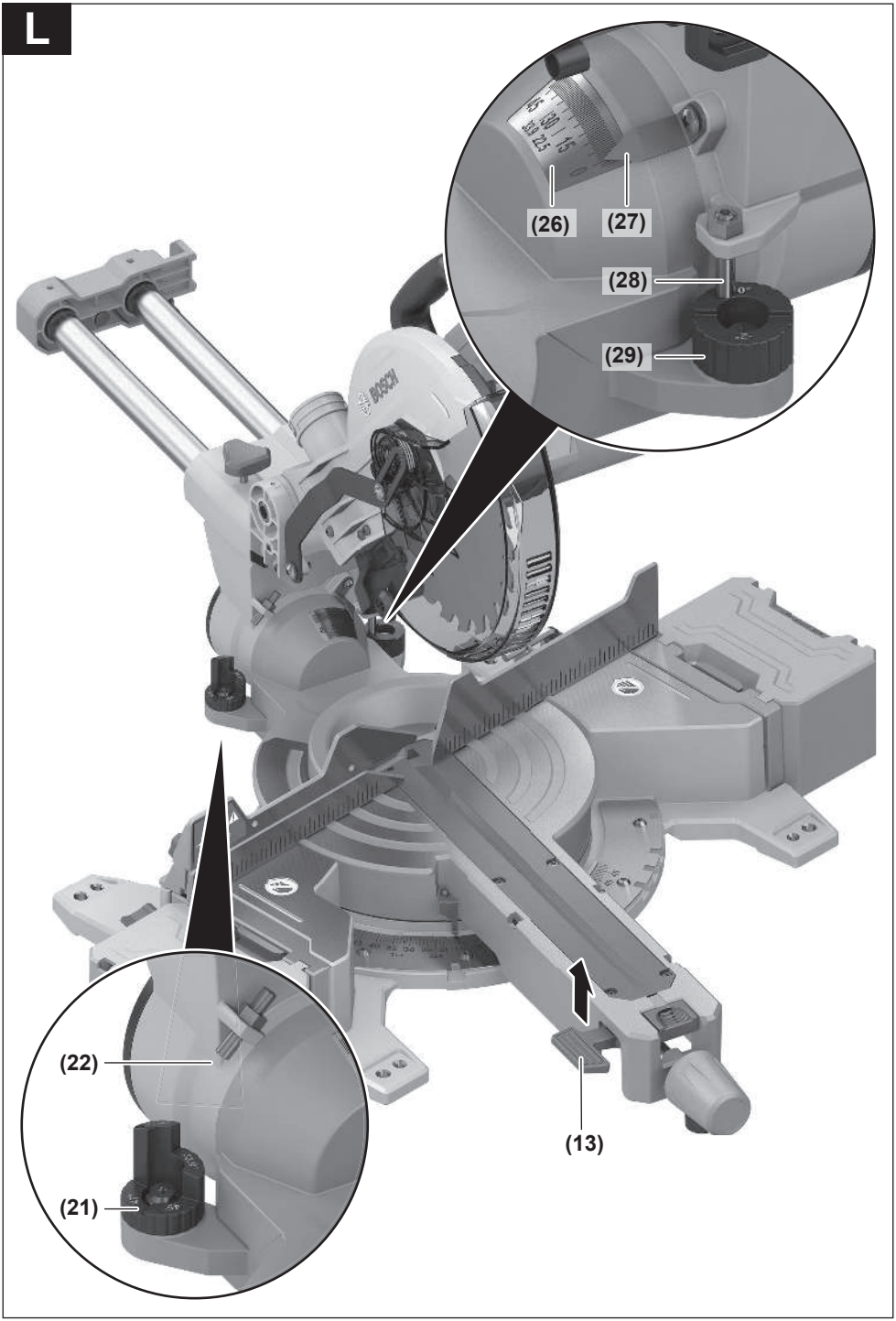

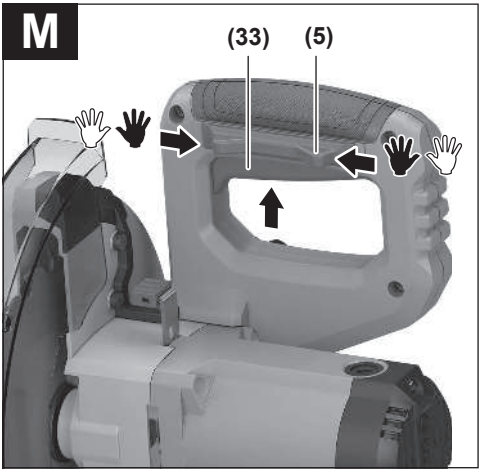
M
(33)
(5)

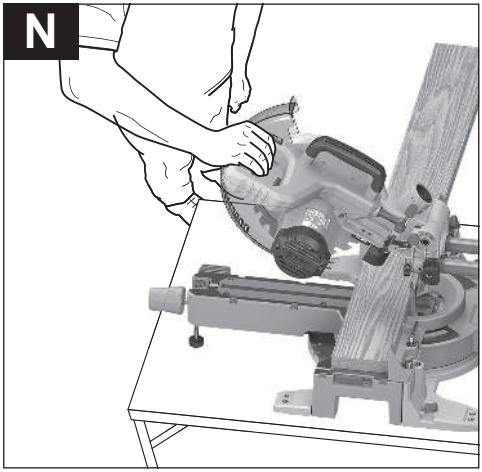
N

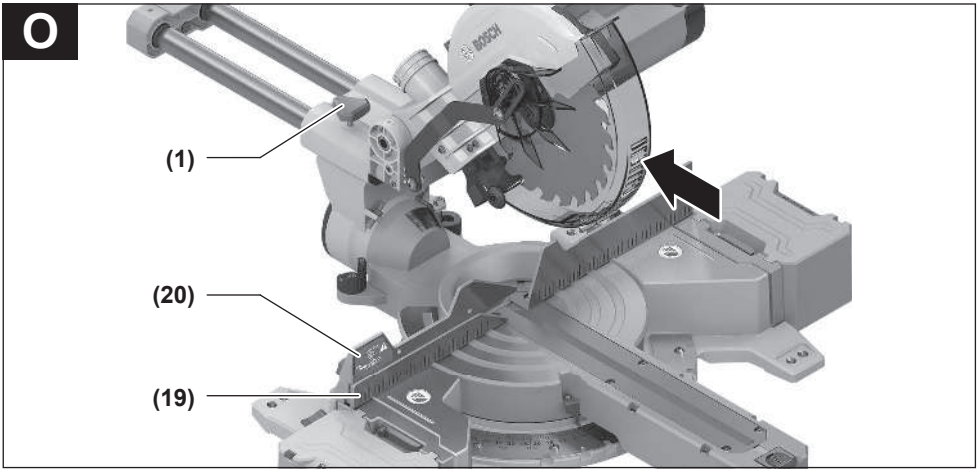
O
(1)
(20)
(19)

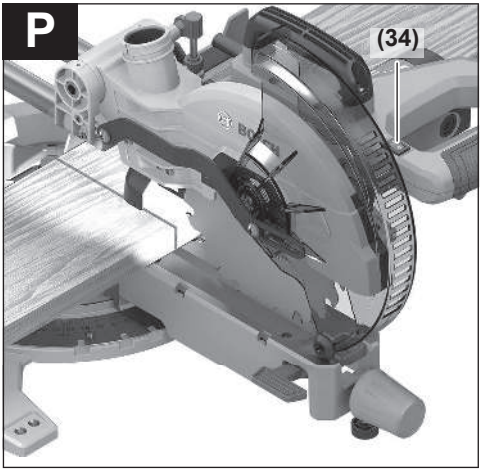
P
(34)

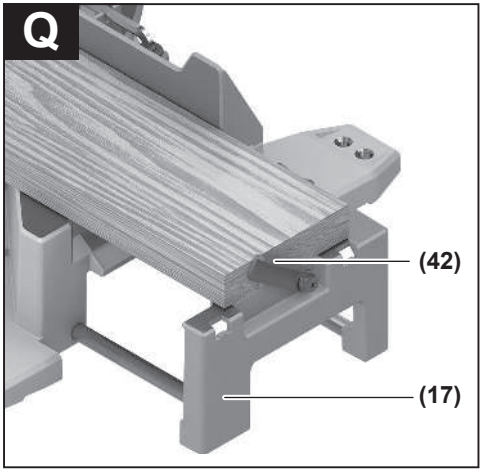
Q
(42)
(17)

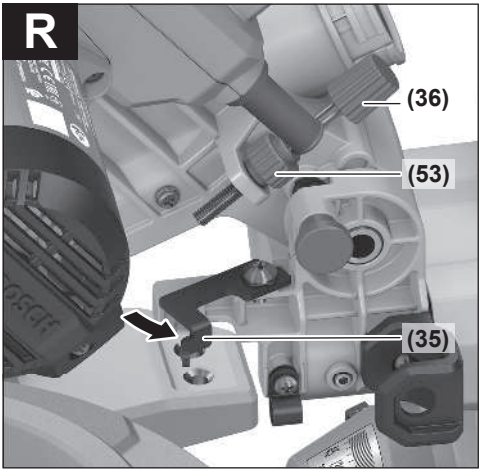
R
(36)
(53)
(35)

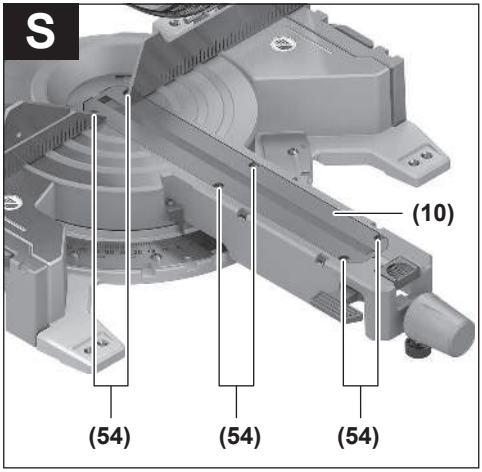
S
(10)
(54)
(54)
(54)

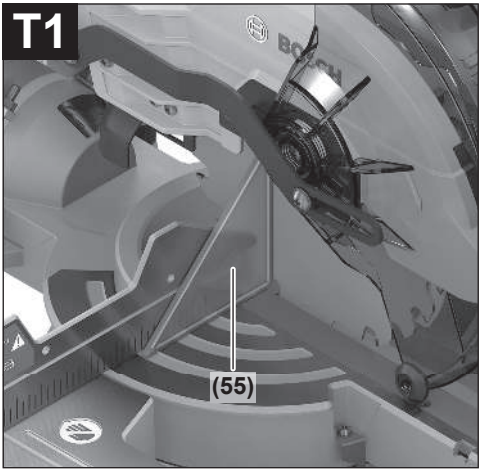
T1
(55)

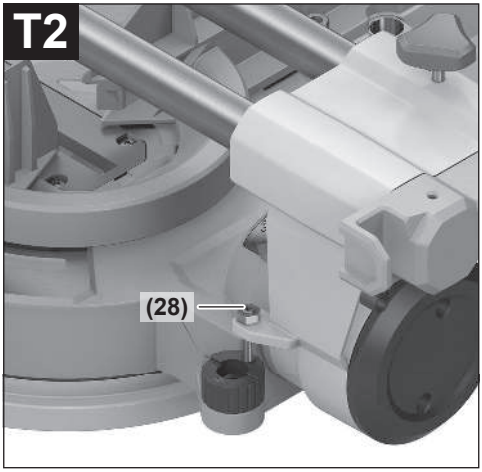
T2
(28)

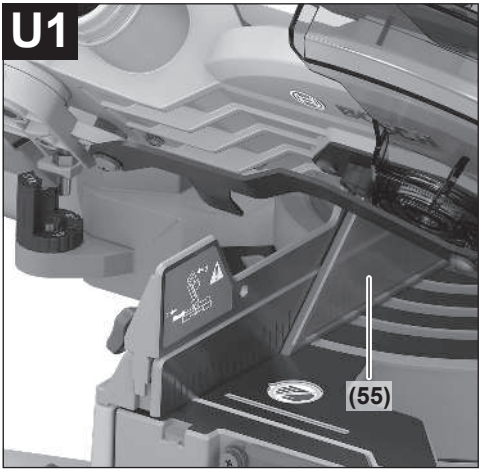
U1
(55)

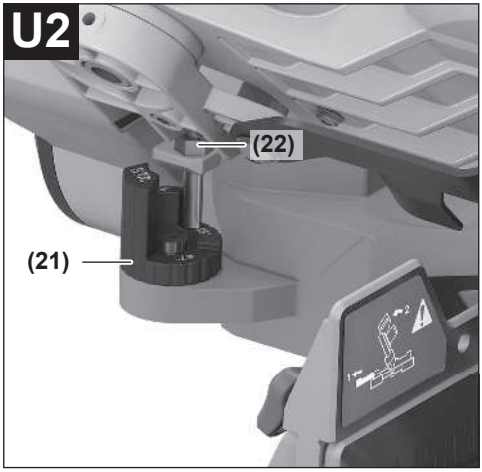
U2
(22)
(21)

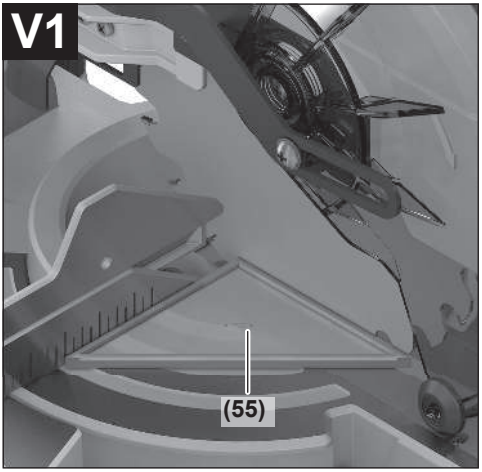
V1
(55)

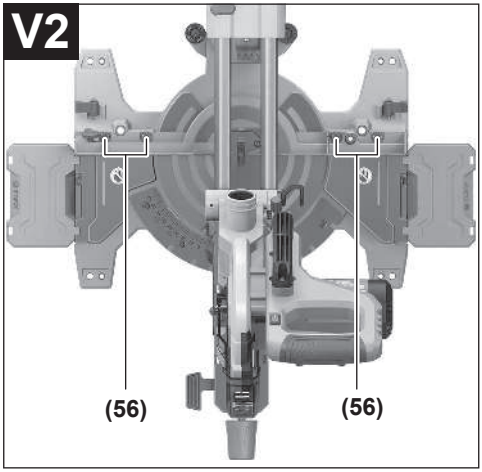
V2
(56)
(56)

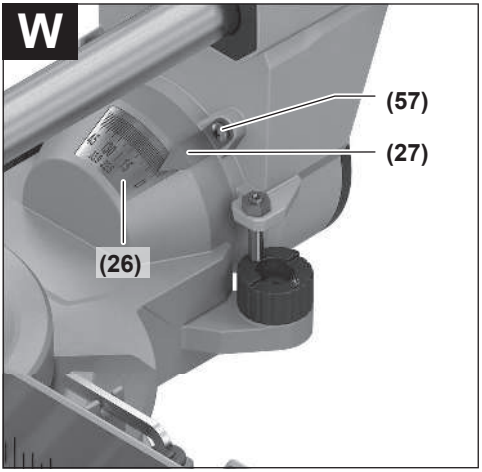
W
(57)
(27)
(26)

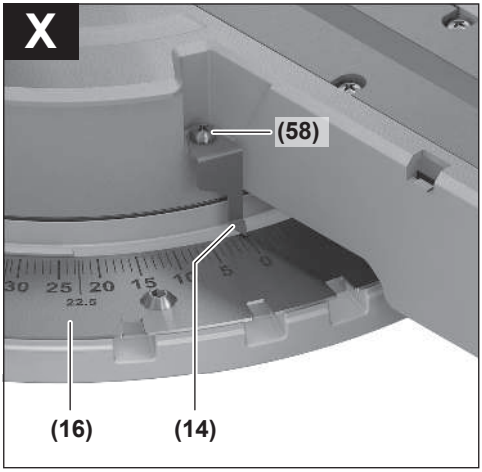
X
(58)
30 25 20 15
22.5
(16)
(14)

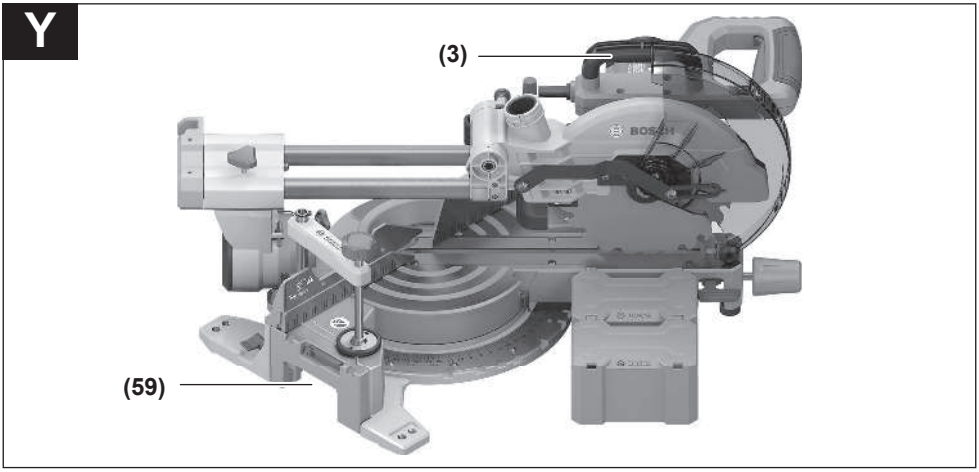
Y
(3)
(59)

繁體中文

安全注意事項

電動工具通用安全警告

⚠ 警告 **請詳讀工作臺及電動工具的所有安全警告與使用說明。**若不遵照以下列出的指示，將可能導致電擊、著火和 / 或人員重傷。

保存所有警告和說明書以備查閱。

在所有警告中，「電動工具」此一名詞泛指：以市電驅動的（有線）電動工具或是以電池驅動的（無線）電動工具。

工作場地的安全

- ▶ **保持工作場地清潔和明亮。**混亂和黑暗的場地會引發事故。
- ▶ **不要在易爆環境，如有易燃液體、氣體或粉塵的環境下操作電動工具。**電動工具產生的火花會點燃粉塵或氣體。
- ▶ **讓兒童和旁觀者離開後操作電動工具。**注意力不集中會使您失去對工具的控制。

電氣安全

- ▶ **電動工具插頭必須與插座相配。 絕不能以任何方式改裝插頭。 需接地的電動工具不能使用任何轉換插頭。**未經改裝的插頭和相配的插座將減少電擊危險。
- ▶ **避免人體接觸接地表面，如管道、散熱片和冰箱。**如果您身體接地會增加電擊危險。
- ▶ **不得將電動工具暴露在雨中或潮濕環境中。**水進入電動工具將增加電擊危險。
- ▶ **不得濫用電線。 絕不能用電線搬運、拉動電動工具或拔出其插頭。 使電線遠離熱源、油、銳利邊緣或移動零件。**受損或纏繞的軟線會增加電擊危險。
- ▶ **當在戶外使用電動工具時，使用適合戶外使用的延長線。**適合戶外使用的軟線，將減少電擊危險。
- ▶ **如果在潮濕環境下操作電動工具是不可避免的，應使用剩餘電流動作保護器（RCD）。**使用RCD可降低電擊危險。

人身安全

- ▶ **保持警覺，當操作電動工具時關注所從事的操作並保持清醒。 當您感到疲倦，或在有藥物、酒精或治療反應時，不要操作電動工具。**在操作電動工具時瞬間的疏忽會導致嚴重人身傷害。
- ▶ **使用個人防護裝置。 始終佩戴護目鏡。**安全裝置，諸如適當條件下使用防塵面具、防滑安全鞋、安全帽、聽力防護等裝置能減少人身傷害。
- ▶ **防止意外起動。 確保開關在連接電源和 / 或電池盒、拿起或搬運工具時處於關閉位置。**手指放在已接通電源的開關上或開關處於接通時插入插頭可能會導致危險。
- ▶ **在電動工具接通之前，拿掉所有調節鑰匙或扳手。**遺留在電動工具旋轉零件上的扳手或鑰匙會導致人身傷害。
- ▶ **手不要伸展得太長。 時刻注意立足點和身體平衡。**這樣在意外情況下能很好地控制電動工具。
- ▶ **著裝適當。 不要穿寬鬆衣服或佩戴飾品。 讓您的衣物及頭髮遠離運動部件。**寬鬆衣服、佩飾或長髮可能會捲入運動部件中。
- ▶ **如果提供了與排屑、集塵設備連接用的裝置，要確保他們連接完好且使用得當。**使用這些裝置可減少塵屑引起的危險。
- ▶ **切勿因經常使用工具所累積的熟練感而過度自信，輕忽工具的安全守則。**任何一個魯莽的舉動都可能瞬間造成人員重傷。

電動工具使用和注意事項

- ▶ **不要濫用電動工具， 根據用途使用適當的電動工具。**選用適當設計的電動工具會使您工作更有效、更安全。
- ▶ **如果開關不能開啟或關閉工具電源，則不能使用該電動工具。**不能用開關來控制的電動工具是危險的且必須進行修理。
- ▶ **在進行任何調整、更換配件或貯存電動工具之前，必須從電源上拔掉插頭並 / 或取出電池盒。**這種防護性措施將減少工具意外起動的危險。
- ▶ **將閒置不用的電動工具貯存在兒童所及範圍之外，並且不要讓不熟悉電動工具或對這些說明不瞭解的人操作電動工具。**電動工具在未經培訓的用戶手中是危險的。
- ▶ **保養電動工具與配備。 檢查運動件是否調整到位或卡住，檢查零件破損情況和影響電動工具運行的其他狀況。 如有損壞，電動工具應在使用前修理好。**許多事故由維護不良的電動工具引發。
- ▶ **保持切削刀具鋒利和清潔。**保養良好的有鋒利切削刃的刀具不易卡住而且容易控制。
- ▶ **按照使用說明書，考慮作業條件和進行的作業來使用電動工具、配件和工具的刀頭等。**將電動工具用於那些與其用途不符的操作可能會導致危險。
- ▶ **把手及握持區應保持乾燥、潔淨，且不得沾染任何油液或油脂。**易滑脫的把手及握持區將無法讓您在發生意外狀況時安全地抓緊並控制工具。

檢修

- ▶ **將您的電動工具送交專業維修人員，必須使用同樣的備件進行更換。**這樣將確保所維修的電動工具的安全性。

角度切斷機的安全警告

- ▶ **角度切斷機主要用於切割木材或質地相似之產品，無法搭配切割砂輪用於切割金屬類材料，如鋼筋、金屬桿、螺柱等。**砂磨粉塵會使運動元件（例如下檔板）卡住。砂輪切割產生的火花會燒到下擋板、墊片與其他塑料零件。
- ▶ **請盡量利用夾具固定加工件。若用手握持加工件，手與鋸片兩側應保持至少100 mm的距離。請勿用此鋸片切割過小而無法固定或需用手握持**

的工件。若您的手太靠近鋸片，會增加因接觸鋸片而受傷的風險。

- ▶ **加工件需保持固定，並使用圍欄與工作台進行固定。請勿將加工件朝鋸片方向送入或「徒手」進行切割。**未固定或移動的加工件可能高速拋出而造成人員受傷。
- ▶ **請推動鋸片通過加工件。切勿拉動鋸片通過加工件。切割時，請將鋸頭升高並拉出而不要與加工件接觸，接著將鋸頭下壓再推動鋸片通過加工件。**以拉動方式進行切割會造成鋸片移至加工件上，而使鋸片組件突然射向操作員。
- ▶ **請勿將手穿過鋸片切割路線的上方。**以「雙手交叉」的方式握持加工件，例如以左手將加工件握在鋸片右側（反之亦然），是非常危險的。
- ▶ **當鋸片仍在轉動時，不論是為了取下剩餘的木材或任何原因，請勿將雙手伸過圍欄靠近鋸片至100 mm以內。**您的手可能因不慎靠近轉動的鋸片而造成嚴重的傷害。
- ▶ **在切割前請先檢視您的加工件。若加工件呈現弓形或有彎曲，在固定時請將彎曲面的凸緣朝向圍欄。請隨時讓加工件、圍欄與工作台在切割線上保持切齊。**變形或彎曲的加工件可能會扭曲或偏移而在切割時卡到轉動的鋸片。在加工件中不可有釘子等外物。
- ▶ **在使用鋸片前請先將工作台上的工具、木屑等淨空，僅留下加工件。**小型碎屑、鬆脫的木材或其他物件如接觸到轉動之鋸片可能會高速射出。
- ▶ **一次只切割一片加工件。**將多個加工件疊起來不易固定或支撐，故可能會在切割時卡住鋸片或偏移。
- ▶ **使用前請確實將角度切斷機安裝或放置在水平、堅固的工作面上。**水平且堅固的工作面可降低使角度切斷機不穩定的風險。
- ▶ **作業前請先做規劃。每次變動傾斜或斜角的設定時，請記得調整圍欄使其能正確支撐加工件且不會影響到防護系統。**當機具未「開啟」且工作台上無加工件的情況下，先模擬移動鋸片以確認其不會受到任何影響或有切割到圍欄的風險。
- ▶ **遇到較工作台更長或更寬的加工件時，請用工作台延伸裝置、鋸木架等協助固定。**若未確實固定超出角度切斷機的加工件，則加工件可能會翻倒。若切斷的物品或加工件翻倒，可能會使下擋板翹起或物品被轉動的鋸片射出。
- ▶ **請勿讓其他人員擔任工作台延伸裝置或額外支撐物的角色。**未固定加工件在切割時會造成刀片卡住或使加工件移動而使您與助手偏向鋸片。
- ▶ **切除的物件不可卡住或靠近轉動的鋸片。**若加以限制（如使用長度擋片），切除的物件可能會接觸到鋸片而突然射出。
- ▶ **請隨時利用固定裝置或夾具將圓形材料如桿子、管子等妥善固定。**桿子在切割時容易滾動，使鋸片卡住而將加工件連同您的手一起「捲入」鋸片中。
- ▶ **在讓鋸片接觸加工件時，請先讓刀片達到全速運轉的狀態。**如此可降低加工件射出的風險。
- ▶ **若加工件或鋸片卡住，請將角度切斷機關閉。請等候移動零件停止再將插頭從電源拔掉及 / 或取下電池組。接著再設法清除卡住的材料。**在加工件卡住的狀態下繼續鋸切會造成失控或角度切斷機損壞。
- ▶ **在切割完畢後，請鬆開開關、保持鋸頭朝下等候鋸片停止，然後再取下切開的加工件。**用手靠近怠轉的鋸片非常危險。
- ▶ **當切割不完整或在鋸頭未完全處於下方位置時鬆開開關，請握緊握把。**鋸片的煞車動作會造成鋸頭突然下拉而有受傷的風險。
- ▶ **鋸頭到達最低位置時，請勿鬆開手把手。隨時用手將鋸頭放回最高位置。**若鋸頭失控，則有受傷的風險。
- ▶ **作業區請保持整潔。**複合材質是極具危險性的材質。輕質合金粉塵可能會起火或爆炸。
- ▶ **不可以使用已經變鈍、有裂痕、彎曲或損壞的鋸片。鋸片如果已經變鈍了，或者鋸齒變形了，會因為鋸縫過小而提高鋸割時的磨擦，鋸片容易被夾住並造成反彈。**
- ▶ **不可以使用高合金快速鋼（HSS）製造的鋸片。**此類鋸片容易折斷。
- ▶ **請務必使用具備正確尺寸和心軸形狀（鑽石或圓形）的鋸片。**不符合鋸片安裝硬體的刀片在運轉時將會偏離中心，進而導致失控。
- ▶ **如果電動工具仍在運轉，不可以試著清除切割範圍內的鋸屑、木屑等。**先收回機臂然後再關閉電動工具。
- ▶ **加工後如果鋸片尚未冷卻，切勿觸摸鋸片。**工作時鋸片會變得非常灼熱。

符號

以下符號可以幫助您正確地使用本電動工具。請牢記各符號和它們的代表意義。正確了解各符號代表的意思，可以幫助您更有把握更安全地操作本電動工具。

符號和它們的代表意義

危險範圍！ 手掌、手臂和手指頭必須儘可能遠離此範圍。

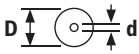

請注意鋸片尺寸（鋸片直徑 **D**，孔徑 **d**）。孔徑 **d** 必須和工具主軸完全吻合，不能有空隙。如果必須使用異徑管，則應注意：異徑管尺寸必須與鋸片主體厚度、鋸片孔徑以及工具主軸直徑相配。請儘可能使用鋸片隨附的異徑管。

鋸片直徑 **D** 必須與符號上的數值相符。

請參考「技術性數據」章節中「適用鋸片的尺寸」。

切割垂直斜鋸角時必須將可調式止動滑軌往外拉或整個拆除。

產品和功率描述

請詳讀所有安全注意事項和指示。如未遵守安全注意事項與指示，可能導致火災、人員遭受電擊及 / 或重傷。
請留意操作說明書中最前面的圖示。

依規定使用機器

本電動工具適合以站立的方式，在木材上進行縱向和橫向的直線鋸切。此時可加工的水平斜鋸角為 **−48°** 至 **+48°**，可加工的垂直斜鋸角為 **2°** 至 **47°**。
本電動工具的功率適合鋸切硬木和軟木，以及塑合板與纖維板。
安裝合適的鋸片後，也可以鋸切鋁製型材和塑膠。

插圖上的機件

機件的編號和電動工具詳解圖上的編號一致。

(1) 集塵袋
(2) 吸塵轉接頭
(3) 搬運把手
(4) 把手
(5) 起停開關的作動安全鎖
(6) 防護罩
(7) 活動防護罩
(8) 滑輪
(9) 安裝孔
(10) 嵌補板
(11) 斜鋸角的鎖止按鈕（水平）
(12) 任意斜鋸角的鎖定旋鈕（水平）
(13) 斜鋸角的鎖止按鈕（垂直）
(14) 斜鋸角的角度指示器（水平）
(15) 基本斜鋸角的刻槽（水平）
(16) 斜鋸角刻度尺（水平）
(17) 鋸台延長件
(18) 工件托架[a)]
(19) 固定式止動滑軌
(20) 可調式止動滑軌
(21) 基本斜鋸角 47°、45°、33.9° 和 22.5° 的擋塊（垂直）
(22) 左側斜鋸角範圍的止動螺釘（垂直）
(23) 拉引裝置
(24) 拉引裝置的止付螺栓
(25) 主軸鎖
(26) 斜鋸角刻度尺（垂直）
(27) 斜鋸角的角度指示器（垂直）
(28) 右側斜鋸角範圍的止動螺栓（垂直）
(29) 基本斜鋸角 0°、−2° 的擋塊（垂直）
(30) 活動夾鉗
(31) 鋸台
(32) 防傾保護設計
(33) 起停開關
(34) 工作燈的電源開關
(35) 限深器
(36) 限深擋塊的校正螺栓
(37) 搬運固定裝置
(38) 電線托架
(39) 內六角扳手/十字螺絲起子
(40) 鋸台延長件的夾緊桿
(41) 活動夾鉗安裝孔
(42) 長度擋塊
(43) 工件托架支座（在電動工具上）
(44) 第二個工件托架的支座（在工件托架上）
(45) 出屑口
(46) 固定鋸片的內六角螺栓
(47) 緊固法蘭
(48) 鋸片
(49) 內側緊固法蘭
(50) 可調式止動滑軌的鎖定螺栓
(51) 蝶翼螺栓，可將螺桿調整至適當高度
(52) 螺桿
(53) 校正螺栓的鎖緊螺母 **(36)**
(54) 嵌補板的固定螺栓
(55) 三角尺
(56) 止動滑軌的內六角螺栓
(57) 角度指示器的固定螺栓（垂直）
(58) 角度指示器的固定螺栓（水平）
(59) 把手凹槽

a) **所述之配件並不包含在基本的供貨範圍中。**

技術性數據

斜斷鋸		GCM305-216S	GCM305-216S
產品機號		**3 601 M61 0..**	**3 601 M61 080** **3 601 M61 0B0** **3 601 M61 0L0**
額定輸入功率	W	1300	1300
無負載轉速	次 / 分	4800	4800
起動限流器		●	●

斜斷鋸		GCM305-216S	GCM305-216S
重量[A)]	kg	15.7	15.7
絕緣等級		⧈/ II	⧈/ II
適用鋸片的尺寸			
鋸片直徑 **D**	mm	216	216
鋸片主體的厚度	mm	1.3–1.8	1.3–1.8
最大鋸切寬度	mm	3.3	3.3
孔徑 **d**	mm	30	30 包含於供貨範圍：孔徑為 25.4 mm 的鋸片異徑管

A) 含活動夾鉗，不含電源線

本說明書提供的參數是以 230 V為依據，於低電壓地區，此數據有可能不同。

容許的工件尺寸(參見 「容許的工件尺寸」, 頁 21)

數值可能因產品而異，並受使用條件以及環境條件影響。進一步資訊請見www.bosch-professional.com/wac。

安裝

▶ **請避免意外啟動電動工具。安裝時以及進行電動工具的維護修理工作時，機器的插頭都不可以插在插座中。**

供貨範圍

對此，請您留意操作說明書開頭處的供貨範圍說明。

初次使用本電動工具之前，先檢查以下各部件是否包含在供貨範圍中:

– 已安裝鋸片的斜斷鋸
– 集塵袋 **(1)**
– 吸塵轉接頭 **(2)**
– 工件托架 **(18)**（2 件）
– 活動夾鉗 **(30)**
– 內六角扳手/十字螺絲起子 **(39)**
– 三角尺 **(55)**

提示： 檢查電動工具是否有壞損之處。
使用電動工具之前，必須仔細檢查防護裝置或輕微損壞的零件是否仍然運作正常。檢查活動零件是否功能正常、沒有被卡死，以及是否有任何零件有否受損。所有零件都必須安裝正確，並且符合規定以確保機器能夠正常運作。
損壞的防護裝置和零件必須按照規定交給合格的專業修理廠修理或更換。

安裝各部件

– 小心地從包裝中取出所有隨附零件。
– 拆除電動工具和隨附配件上的所有包裝材料。

安裝工件托架（請參考圖 A）

工件托架 **(18)** 可定位在電動工具左方、右方或前方。 彈性插拔系統可用於加裝多種加長或加寬裝置（請參考圖 **H**）。

– 根據需求將工件托架 **(18)** 插入電動工具上的支座 **(43)** 或第二個工件托架的支座 **(44)** 內。

▶ **請勿從工件托架抬起電動工具。搬動電動工具時只能使用搬運裝置。**

固定安裝方式或活動安裝方式

▶ **為了能夠穩定地操作機器，正式使用機器之前，必須把電動工具固定在平坦、穩固的工作平面上（例如工作桌）。**

安裝在工作平面上（請參考圖 B1–B2）

– 使用合適的夾鉗把電動工具固定在工作平面上。必須利用安裝孔 **(9)** 來進行固定。

或

– 也可以使用一般市售活動夾鉗，夾住電動工具的支撐腳以便將它固定在工作平面上。

安裝在博世工作桌上

博世的 GTA 工作桌擁有可調整高度的桌腳，使電動工具能夠穩固站立在任何底座上。工作桌的工件托架可以支撐較長工件。

▶ **請詳讀工作桌附帶的所有警告指示和說明。**若未遵循警告指示和說明可能遭受電擊、發生火災並 / 或造成嚴重傷害。

▶ **安裝電動工具之前必須先正確地組裝工作桌。**重點是要正確地組裝工作桌，如此可以避免工作桌倒塌。

– 把電動工具調整至搬運位置並將它安裝在工作台上。

活動式架設（不建議！）（請參考圖 C）

如果電動工具在某些例外狀況下無法固定在平坦、穩固的工作平面上，您可以利用防傾保護設計進行架設，以做為權宜之策。

▶ **電動工具在沒有防傾保護設計下無法穩固站立，尤其在鋸切最大水平及 / 或垂直斜鋸角時極有可能翻傾。**

– 向內轉動或向外轉動防傾保護設計 **(32)**，使電動工具能夠正好站立在工作平面上。

吸鋸塵 / 吸鋸屑

避免在未採取減塵措施的情況下進行工作。
適合的吸塵裝置或集塵盒 / 袋可減少危害健康的粉塵污染。工作場所要保持空氣流通。原則上，請使用適合的呼吸防護裝置。使用集塵盒時，請適時將其清空並定期清潔濾芯，以確保最佳吸塵效果。
使用吸塵器時，請遵循下述要求。請留意並遵守貴國與加工物料有關的法規。

- ▶ **避免讓工作場所堆積過多的塵垢。**塵埃容易被點燃。

對吸塵器之要求		
建議軟管額定直徑	mm	**35**
所需負壓[A)]	mbar hPa	≥ **230** ≥ **230**
所需流量[A)]	l/s m^3/h	≥ **36** ≥ **129.6**
建議過濾效率		粉塵等級 M[B)]

A) 電動工具的吸塵器連接頭功率值
B) 符合 IEC/EN 60335-2-69

請遵循吸塵器說明書。如果吸塵力下降，請停止工作並排除原因。

廢塵 / 料屑吸集裝置可能被廢塵、廢屑或工件殘屑堵塞。

- 關閉電動工具，並且從插座中拔出插頭。
- 請您稍候，讓鋸片完全停止轉動。
- 找出造成堵塞的原因，並排除障礙。

機器本身的吸塵裝備（請參考圖 D1）

為了方便收集料屑，請使用隨附的集塵袋 **(1)**。

- 將吸塵轉接頭 **(2)** 套上出屑口 **(45)**，並將其鎖定（旋轉方向「上鎖」）。
- 將集塵袋 **(1)** 連接到吸塵轉接頭 **(2)**（**Click&Clean 連接頭**）。

鋸切時，集塵袋千萬不可以接觸轉動中的機具零件。

適時倒空集塵袋中的廢塵。

- ▶ **每次操作完畢後，都要檢查並且清潔集塵袋。**
- ▶ **為了避免造成火災，鋸切鋁片時要拆除集塵袋。**

外接的吸塵裝備（請參考圖 D2）

若要吸塵，可在吸塵轉接頭 **(2)** 接上吸塵器軟管（直徑 **35** mm）。

- 將吸塵轉接頭 **(2)** 套上出屑口 **(45)**，並將其鎖定（旋轉方向「上鎖」）。
- 將吸塵器軟管連接到吸塵轉接頭 **(2)**（**Click&Clean 連接頭**）。

根據工件材質選擇合適的吸塵器。

吸集可能危害健康、可能致癌或乾燥的廢塵時，務必使用特殊吸塵器。

清潔吸塵轉接頭

必須定期清潔吸塵轉接頭 **(2)**，以確保最佳吸塵效果。

- 從出屑口 **(45)** 取下吸塵轉接頭 **(2)**（旋轉方向「解鎖」，然後拔下）。
- 清除工件的碎塊和鋸屑。
- 將吸塵轉接頭 **(2)** 套上出屑口 **(45)**，並將其鎖定（旋轉方向「上鎖」）。

更換鋸片（請參考圖 E1–E4）

- ▶ **維修電動工具或換裝零、配件之前，務必從插座上拔出插頭。**
- ▶ **安裝鋸片時務必穿戴防護手套。**碰觸到鋸片可能被割傷。

所使用的鋸片其最高容許轉速必須高於電動工具的無負載轉速。

根據本說明書中提出的特性參數選擇合適的鋸片。必須選用通過 EN 847-1 認證並具有認證標示的鋸片。

只能使用本電動工具製造商所推薦的鋸片，以及加工物料適用的鋸片。唯有這樣做才能避免鋸切時發生鋸齒過熱的情形。

拆卸鋸片

- 將搬運固定裝置 **(37)** 往內推，以便將機臂鎖定在工作位置。這可讓鋸片的更換更為輕鬆。
- 將活動防護罩 **(7)** 往後翻轉，然後讓它保持在這個位置上。
- 用內六角扳手 **(39)** 旋轉內六角螺栓 **(46)** 並同時按壓主軸鎖 **(25)**，讓它卡緊。
- 按壓主軸鎖 **(25)** 不要放開，並沿順時針方向將內六角螺栓 **(46)** 旋出（左旋螺蚊！）。
- 取下緊固法蘭 **(47)**。
- 取出鋸片 **(48)**。
- 重新慢慢放下活動防護罩。

安裝鋸片

- ▶ **安裝時請注意，鋸齒的鋸切方向（即鋸片上的箭頭指示方向）必須與防護罩上的箭頭指示方向一致!**

必要時，請在安裝前清潔所有待安裝的零部件。

- 將活動防護罩 **(7)** 往後翻轉，然後讓它保持在這個位置上。
- 將新鋸片裝到內側緊固法蘭 **(49)** 上。
- 裝上緊固法蘭 **(47)** 和內六角螺栓 **(46)**。按壓主軸鎖 **(25)**，直到其卡緊，接著再沿逆時針方向旋緊內六角螺栓。
- 重新慢慢放下活動防護罩。
- 從把手 **(4)** 處將機臂略微往下推，即可解開搬運固定裝置 **(37)**。
- 將搬運固定裝置 **(37)** 拉至最外側。
  機臂現在再度可活動自如。

操作

- ▶ **維修電動工具或換裝零、配件之前，務必從插座上拔出插頭。**

搬運固定裝置（請參考圖 F）

搬運固定裝置 **(37)** 可讓您輕鬆將電動工具搬運至不同工作地點。

解開電動工具的鎖定（工作位置）

– 從把手 **(4)** 處將機臂略微往下推，即可解開搬運固定裝置 **(37)**。
– 將搬運固定裝置 **(37)** 拉至最外側。
– 慢慢向上提起機臂。

提示： 作業時請注意：請勿將搬運固定裝置往內頂，否則機臂將無法翻旋至所需深度位置。

鎖定電動工具（搬運位置）

– 止付螺絲 **(24)** 若將拉引裝置 **(23)** 卡死，請將該螺絲鬆開。向前完全拉出機臂，並重新旋緊止付螺絲以便固定拉引裝置。
– 旋緊鎖定旋鈕 **(12)**，即可固定鋸台 **(31)**。
– 將把手 **(4)** 上的機臂往下拉至，搬運固定裝置 **(37)** 能夠推至最內側的程度。

此時機臂已經被鎖定，您可以搬運機器了。

正式運作前的準備工作

為確保精準鋸切，頻繁使用之後必須檢查電動工具的基本設定，必要時須適度調整。
檢查時不但要具備足夠的經驗，而且得使用特殊工具。
博世客戶服務中心能夠既快速又可靠地執行這項工作。

延長 / 加寬鋸台（請參考圖 G–H）

如果工件又長又重，必須在它懸空的末端底下墊上襯墊或做好支撐。

鋸台可藉由鋸台延長件 **(17)** 往左及往右延伸。

– 將夾緊桿 **(40)** 往上翻。
– 將鋸台延長件 **(17)** 往外拉至所需長度。
– 若要固定鋸台延長件，請將夾緊桿 **(40)** 重新往下推即可。

工件托架 **(18)** 的彈性插拔系統可用於加裝多種加長或加寬裝置。

– 根據需求將工件托架 **(18)** 插入電動工具上的支座 **(43)** 或第二個工件托架的支座 **(44)** 內。

▶ **請勿從工件托架抬起電動工具。搬動電動工具時只能使用搬運裝置。**

移動/拆除止動滑軌（請參考圖 I）

鋸切垂直斜鋸角時，必須將可調式止動滑軌 **(20)** 移位或完整取下。

取下：

– 鬆開鎖定螺栓 **(50)**。
– 將可調式止動滑軌 **(20)** 完全向外拉出，並將其向上抬起。

移動：

– 僅輕輕鬆開鎖定螺栓 **(50)**。
– 將可調式止動滑軌 **(20)** 完全向外拉出，並重新將鎖定螺栓 **(50)** 旋緊。

鋸切好垂直斜鋸角之後，請將可調式止動滑軌 **(20)** 重新移往初始位置，並將鎖定螺栓 **(50)** 旋緊。

固定工件（請參考圖 J）

為了確保工作安全，請務必固定好工件。
不可以加工太小而無法固定的工件。

– 將工件往止動滑軌 **(19)** 和 **(20)** 壓緊固定。
– 將隨附的活動夾鉗 **(30)** 插進任一專為其設置的孔洞 **(41)**。
– 鬆開蝶翼螺栓 **(51)** 並配合工件調整活動夾鉗。重新鎖緊蝶翼螺栓。
– 將螺桿 **(52)** 牢牢旋緊，以便固定工件。

放鬆工件

– 請逆時針旋轉螺桿 **(52)** 即可鬆開活動夾鉗。

調整水平斜鋸角

– 把電動工具調整至工作位置。

設定水平方向的基本斜鋸角（請參考圖 K）

鋸台上設有刻槽 **(15)**，**讓您能夠快速而精準地調整至經常使用的水平斜鋸角**：

左		右
	0°	
45°；31.6°；22.5°；15°		15°；22.5°；30°；45°

– 鎖定旋鈕 **(12)** 若已鎖上，請將它鬆開。
– 往下按鎖止按鈕 **(11)**，轉動鎖定旋鈕便可讓鋸台 **(31)** 向左或向右移直到角度指示器 **(14)** 指在所需基本斜鋸角上。
– 再次放開鎖止按鈕 **(11)**。必須可感覺到鋸台卡入刻槽。
– 將鎖定旋鈕 **(12)** 重新旋緊。

設定偏好水平斜鋸角

水平斜鋸角的調整範圍介於 **48°**（左側）和 **48°**（右側）之間。

– 鎖定旋鈕 **(12)** 若已鎖上，請將它鬆開。
– 往下按鎖止按鈕 **(11)**，轉動鎖定旋鈕便可讓鋸台 **(31)** 向左或向右移直到角度指示器 **(14)** 指在所需斜鋸角上。
– 再次放開鎖止按鈕 **(11)**。
– 將鎖定旋鈕 **(12)** 重新旋緊。

設定垂直斜鋸角

垂直斜鋸角的調整範圍在 **–2°** 至 **47°** 之間。
在 –2°、0°、22.5°、33.9°、45° 和 *47°* 等角度上設有擋塊，可讓您快速而精準地調整至常用的垂直斜鋸角。

設定垂直方向的基本斜鋸角（請參考圖 L）

– 將鎖止按鈕 **(13)** 往上拉。

基本斜鋸角 *0°*、*–2°*

– 旋轉右側擋塊 **(29)**，直到止動螺釘 **(28)** 下的所需基本斜鋸角卡入為止。
– 將機臂往右翻轉到底。
– 將鎖止按鈕 **(13)** 重新往下按。

基本斜鋸角 *47°*、*45°*、*33.9°* 和 *22.5°*。

– 拆除或移動可調式止動滑軌 **(20)**。
– 旋轉左側擋塊 **(21)**，直到止動螺釘 **(22)** 下的所需基本斜鋸角卡入為止。
– 將機臂往左翻轉到底。
– 將鎖止按鈕 **(13)** 重新往下按。

設定偏好垂直斜鋸角

– 拆除或移動可調式止動滑軌 **(20)**。
– 將鎖止按鈕 **(13)** 往上拉。
– 旋轉右側擋塊 **(29)**，直到止動螺釘 **(28)** 下的基本斜鋸角 –2° 卡入為止。
旋轉左側擋塊 **(21)**，直到止動螺釘 **(22)** 下的基本斜鋸角 47° 卡入為止。
這樣就可以使用整個翻轉範圍。
– 從把手 **(4)** 處將機臂往左或往右翻轉，直到角度指示器 **(27)** 指在所需垂直斜鋸角上。
– 讓機臂穩固在這個位置上，然後將鎖止按鈕 **(13)** 重新往下按。

操作機器

▶ **注意電源的電壓!** 電源的電壓必須和電動工具銘牌上標示的電壓一致。

啟動（請參考圖 M）

– 若要讓電動工具**開始運轉**，請**先**按壓作動安全鎖 **(5)**。**接著**再將起停開關 **(33)** 完全按壓到底，不要放開。

提示: 基於安全考量，無法鎖定起停開關 **(33)** 的位置，所以操作機器時必須持續按住此開關。

關閉

– 若要**關閉**，鬆開起停開關 **(33)** 即可。

起動限流器（Soft Start）

電子式起動限流器（**Soft Start**），能夠適當地節制電動工具開機時的功率，因此只需要安裝 16 A 的保險絲。

提示: 開機後，電動工具若馬上以最大轉速開始運轉，這代表起動電流限制裝置失靈了。電動工具必須儘快送交顧客服務處修理。

鋸切

一般性的鋸切指示

▶ **鋸切之前務必旋緊鎖定旋鈕 (12)往下按鎖止按鈕 (13)** 。否則鋸片可能在工件中傾斜。
▶ **進行任何鋸切之前，必須先確定鋸片不會接觸止動滑軌、活動夾鉗或其它的機件。必要時得拆除輔助擋塊，或者適度調整輔助擋塊。**

保護鋸片，以免受遭衝擊和碰撞。不可以側壓鋸片。

只能鋸切符合規定的材料。

不可以加工已被拉扯移位的工件。工件必須有一道筆直的邊，這樣才能夠貼靠在止動滑軌上。

如果工件又長又重，必須在它懸空的末端底下墊上襯墊或做好支撐。

檢查活動防護罩的功能是否正常，移動防護罩時會不會發生磨擦。將機臂往下移時，活動防護罩必須開啟。將機臂往上移時，活動防護罩必須閉合，蓋在鋸片上，並固定在機臂的最上方位置。

操作者的位置（請參考圖 N）

▶ **不可以站在電動工具前而與鋸片呈一直線，所站位置應要保持在鋸片的側面。**這樣可以保護身體避免受到反彈力道衝擊。

– 手掌、手指和手臂必須遠離轉動中的鋸片。
– 雙手不得橫放在機臂前方。

需拉動的鋸切

– 針對需要藉助拉引裝置 **(23)** 的鋸切作業（寬工件），若止付螺栓 **(24)** 卡住拉引裝置，請將其鬆開。
– 根據尺寸固定好工件。
– 設定好所需的水平和/或垂直斜鋸角。
– 將機臂拉離止動滑軌 **(20)** 和 **(19)**，直到鋸片位於工件前方。
– 啟動電動工具。
– 利用把手 **(4)** 緩慢地將機臂往下拉。
– 現在把機臂推向止動滑軌 **(20)**和 **(19)**，並施力均勻地鋸切工件。
– 關閉電動工具並等待鋸片完全停止轉動。
– 將機臂慢慢往上提起。

無需拉動的鋸切（砍鋸）（請參考圖 O）

– 進行無需拉動的鋸切（小型工件）時，止付螺栓 **(24)** 若已鎖上，請將它鬆開。將機臂往止動滑軌 **(19)** 方向推到底，然後再將止付螺栓 **(24)** 重新鎖緊。
– 依照需求，調整至所需的水平及 / 或垂直斜鋸角。
– 將工件緊壓固定在止動滑軌 **(19)** 和 **(20)**。
– 根據尺寸固定好工件。
– 啟動電動工具。
– 利用把手 **(4)** 緩慢地將機臂往下拉。
– 鋸切工件時必須施力均勻。
– 關閉電動工具並等待鋸片完全停止轉動。
– 將機臂慢慢往上提起。

作業注意事項

標示鋸線（請參考圖 P）

工作燈可提高附近工作範圍的能見度，也可讓您看到鋸片的裁切線。這樣您可以準確地放置好待鋸切的工件，無需打開活動防護罩。

– 在工件上標示所需的裁切線。
– 使用開關 **(34)** 開啟工作燈。
– 將機臂向下導引至工件前方。
鋸片的陰影出現在工件上。此陰影線代表鋸片在切割時會移除的材料。
– 將工件上的標記與陰影線對齊。

容許的工件尺寸

最大工件:

水平斜鋸角	垂直斜鋸角	高度 x 寬度 [mm]
0°	0°	70 x 305
45°	0°	70 x 215
0°	45°	40 x 305
45°	45°	40 x 215

最小工件（= 所有可用隨附之夾鉗 **(30)** 夾在鋸片左側或右側的工件）: 100 x 40 mm（長 x 寬）

最大鋸切深度（0°/0°）：70 mm

調整限深擋塊（鋸切凹槽）（請參考圖 R）

鋸切凹槽時必須調整限深擋塊。

- 將限深擋塊 **(35)** 往外翻轉。
- 鬆開鎖緊螺母 **(53)**。
- 從把手 **(4)** 處將機臂翻轉至所需位置。
- 扭轉校正螺栓 **(36)**，讓螺栓末端碰觸到限深擋塊 **(35)**。
- 將機臂慢慢往上提起。
- 小心地重新旋緊鎖緊螺母 **(53)**。

鋸切等長的工件（請參考圖 Q）

為方便鋸切等長的工件，可使用左側或右側平行擋塊 **(42)**。

- 將平行擋塊 **(42)** 往上轉。
- 將鋸台延長件 **(17)** 調整至所需的工件長度。

特殊工件

鋸切彎曲或圓形工件時必須特別小心，千萬要固定好工件，不可以讓工件滑動。在鋸線上，工件、止動滑軌與鋸台三者必須緊靠在一起，之間不可以存在任何空隙。

如有必要，必須製作特殊固定裝置。

汰換嵌補板（請參考圖 S）

電動工具經長時間使用後，嵌補板 **(10)** 可能磨損。更換損壞的嵌補板。

- 把電動工具調整至工作位置。
- 請用隨附的十字螺絲起子 **(39)** 將螺栓 **(54)** 旋出，然後取下舊嵌補板。
- 鋪上新的嵌補板並重新鎖緊螺栓 **(54)**。

加工側邊條

可以使用以下兩種不同的方式加工側邊條：

工件的放置方式	踢腳板	天花板飾條
– 靠在止動滑軌上	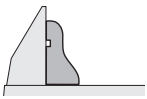	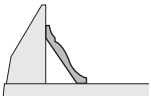
– 平放在鋸台上	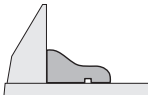	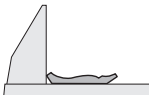

接下來可以根據側邊條的寬度，選擇需拉動的鋸切方式或無需拉動的鋸切方式。

一律要先在廢木上測試調整好的斜鋸角（水平和 / 或垂直）。

檢查和調整基本設定

為確保精準鋸切，頻繁使用之後必須檢查電動工具的基本設定，必要時須適度調整。

檢查時不但要具備足夠的經驗，而且得使用特殊工具。

博世客戶服務中心能夠既快速又可靠地執行這項工作。

設定垂直方向的 0° 基本斜鋸角

- 把電動工具調整至工作位置。
- 將鋸台 **(31)** 轉至 0° 刻槽 **(15)**。必須可感覺到撥桿 卡入刻槽。
- 旋轉右側擋塊 **(29)**，直到止動螺釘 **(28)** 下的基本斜鋸角 0° 卡入為止。
- 將鎖止按鈕 **(13)** 往上拉。
- 從把手 **(4)** 處將機臂往右翻轉，直到止擋螺栓 **(28)** 貼靠在擋塊 **(29)** 上。

檢查（請參考圖 T1）

- 請將與鋸片 **(48)** 齊平的 90° 三角尺 **(55)** 放在鋸台 **(31)** 與鋸台 **(31)** 上的鋸片之間。

三角尺的柄部必須全長與鋸片 **(48)** 齊平。

調整（請參考圖 T2）

- 用一般市售環形扳手或開口扳手，鬆開止動螺栓 **(28)** 的鎖緊螺母。
- 轉入或轉出止動螺栓 **(28)**，使三角尺 **(55)** 的柄部全長與鋸片齊平。
- 將鎖止按鈕 **(13)** 重新往下按。
- 然後將止動螺栓 **(28)** 的鎖緊螺母重新旋緊。

調整後，若角度指針 **(27)** 未與刻度尺 **(26)** 的 0° 記號呈一直線，請用一般市售十字螺絲起子鬆開螺栓 **(57)**，將角度指針對準 0° 記號，（請參考圖 **W**）。

設定垂直方向的基本斜鋸角 45°

- 把電動工具調整至工作位置。
- 將鋸台 **(31)** 轉至 0° 刻槽 **(15)**。必須可感覺到撥桿 卡入刻槽。
- 拆除可調式止動滑軌 **(20)**。
- 旋轉左側擋塊 **(21)**，直到止動螺釘 **(22)** 下的基本斜鋸角 45° 卡入為止。
- 將鎖止按鈕 **(13)** 往上拉。
- 從把手 **(4)** 處將機臂往左翻轉，直到止擋螺栓 **(22)** 貼靠在擋塊 **(21)** 上。

檢查（請參考圖 U1）

- 請將與鋸片 **(48)** 齊平的 45° 三角尺 **(55)** 放在鋸台 **(31)** 與鋸台 上的鋸片之間。

三角尺的柄部必須全長與鋸片 **(48)** 齊平。

調整（請參考圖 U2）

- 用一般市售環形扳手或開口扳手，鬆開止動螺栓 **(21)** 的鎖緊螺母。
- 轉入或轉出止動螺栓 **(21)**，使三角尺 **(55)** 的柄部全長與鋸片齊平。
- 將鎖止按鈕 **(13)** 重新往下按。
- 然後將止動螺栓 **(21)** 的鎖緊螺母重新旋緊。

調整後，若角度指示器 **(27)** 未與刻度尺 **(26)** 的 45° 記號呈一直線，請先再檢查一次垂直斜鋸角和角度指示器的 0° 設定。然後再重新調整一次垂直 45° 斜鋸角。

校準止動滑軌

- 把電動工具調整至搬運位置。
- 鎖定旋鈕 **(12)** 若已鎖上，請將它鬆開。
- 往下按鎖止按鈕 **(11)**，將鋸台 **(31)** 轉至 0° 刻槽 **(15)**。

– 再次放開鎖止按鈕 **(11)**。必須可感覺到鋸台卡入刻槽。

檢查（請參考圖 V1）

– 請將量角規設為 90°，然後將它放置到止動滑軌 **(19)** 與鋸片之間的鋸台 **(31)** 上，並且與鋸片 **(48)** 齊平。

角規的一邊必須全長緊緊地貼靠著止擋滑軌。

調整（請參考圖 V2）

– 用隨附的內六角扳手 **(39)** 鬆開所有內六角螺栓 **(56)**。
– 轉動止動滑軌 **(19)**，使量角規全長齊平。
– 再度旋緊螺栓。

校正角度指示器（垂直）（請參考圖 W）

– 旋轉擋塊 **(29)**，直到垂直基本斜鋸角 0° 卡在箭頭標記上。
– 將機臂往右翻轉到底。
– 將鎖止按鈕 **(13)** 重新往下按。

檢查

角度指示器 **(27)** 必須與刻度尺 **(26)** 的 0° 記號呈一直線。

調整

– 請用十字螺栓起子鬆開螺栓 **(57)**，然後將角度指示器對準 0° 記號。
– 將螺栓重新旋緊。

校正角度指示器（水平）（請參考圖 X）

– 把電動工具調整至工作位置。
– 將鋸台 **(31)** 轉至 0° 刻槽 **(15)**。必須可感覺到撥桿 卡入刻槽。

檢查

角度指示器 **(14)** 必須與刻度尺 **(16)** 的 0° 記號呈一直線。

調整

– 請用十字螺栓起子鬆開螺栓 **(58)**，然後將角度指示器對準 0° 記號。
– 將螺栓重新旋緊。

搬運電動工具（請參考圖 Y）

搬運電動工具之前必須先執行以下步驟:

– 止付螺栓 **(24)** 若已鎖上，請將它鬆開。向前完全拉出機臂並重新旋緊止付螺栓。
– 請確認：限深擋塊 **(35)** 是否已推到最裡面且移動機臂時調整螺絲 **(36)** 不會穿過開口碰觸到限深擋塊。
– 把電動工具調整至搬運位置。
– 拆除所有無法被固定在電動工具上的配件。搬運時必須儘可能把不使用的鋸片放置在密閉盒子中。
– 從搬運把手 **(3)** 處提起電動工具或者請您抓握鋸台側邊的把手凹槽 **(59)**。

▶ **搬動電動工具時只能使用搬運裝置，切勿使用防護裝置或工件托架進行搬運。**

維修和服務

保養與清潔

▶ **維修電動工具或換裝零、配件之前，務必從插座上拔出插頭。**

▶ **電動工具和通風口都必須保持清潔，這樣才能夠提高工作品質和安全性。**

如果必須更換連接線，請務必交由 **Bosch** 或者經授權的 **Bosch** 電動工具顧客服務執行，以避免危害機器的安全性能。

活動防護罩 **(7)** 必須能夠自由來回擺動，並且要能夠自動關閉。所以活動防護罩的四周必須隨時保持清潔。

每次工作結束後都要使用壓縮空氣或軟刷清除機器上的灰塵和鋸屑。

定期清潔滑輪 **(8)**。

降低噪音的措施

製造商提供的方法:

– 緩速起動
– 提供特別為了降低噪音而研發的鋸片

操作者自己能做的措施:

– 將機器安裝在穩固的工作面上，可以降低震動
– 使用具備降低噪音功效的鋸片
– 定期清潔鋸片和電動工具

保養與清潔

▶ **維修電動工具或換裝零、配件之前，務必從插座上拔出插頭。**

▶ **電動工具和通風口都必須保持清潔，這樣才能夠提高工作品質和安全性。**

如果必須更換連接線，請務必交由 **Bosch** 或者經授權的 **Bosch** 電動工具顧客服務執行，以避免危害機器的安全性能。

活動防護罩 **(7)** 必須能夠自由來回擺動，並且要能夠自動關閉。所以活動防護罩的四周必須隨時保持清潔。

每次工作結束後都要使用壓縮空氣或軟刷清除機器上的灰塵和鋸屑。

顧客服務處和顧客咨詢中心

台灣進口商

電話: (02) 7734 2588

製造商地址:

Robert Bosch Power Tools GmbH
羅伯特· 博世電動工具有限公司
70538 Stuttgart / GERMANY
70538 斯圖加特/ 德國

我們的服務地址和保固條件連結可在最後一頁找到。

當您需要諮詢或訂購備用零件時，請務必提供本產品型號銘牌上 10 位數的產品機號。

廢棄物處理

必須以符合環保的方式，回收再利用損壞的機器、配件和廢棄的包裝材料。

不可以把電動工具丟入家庭垃圾中。

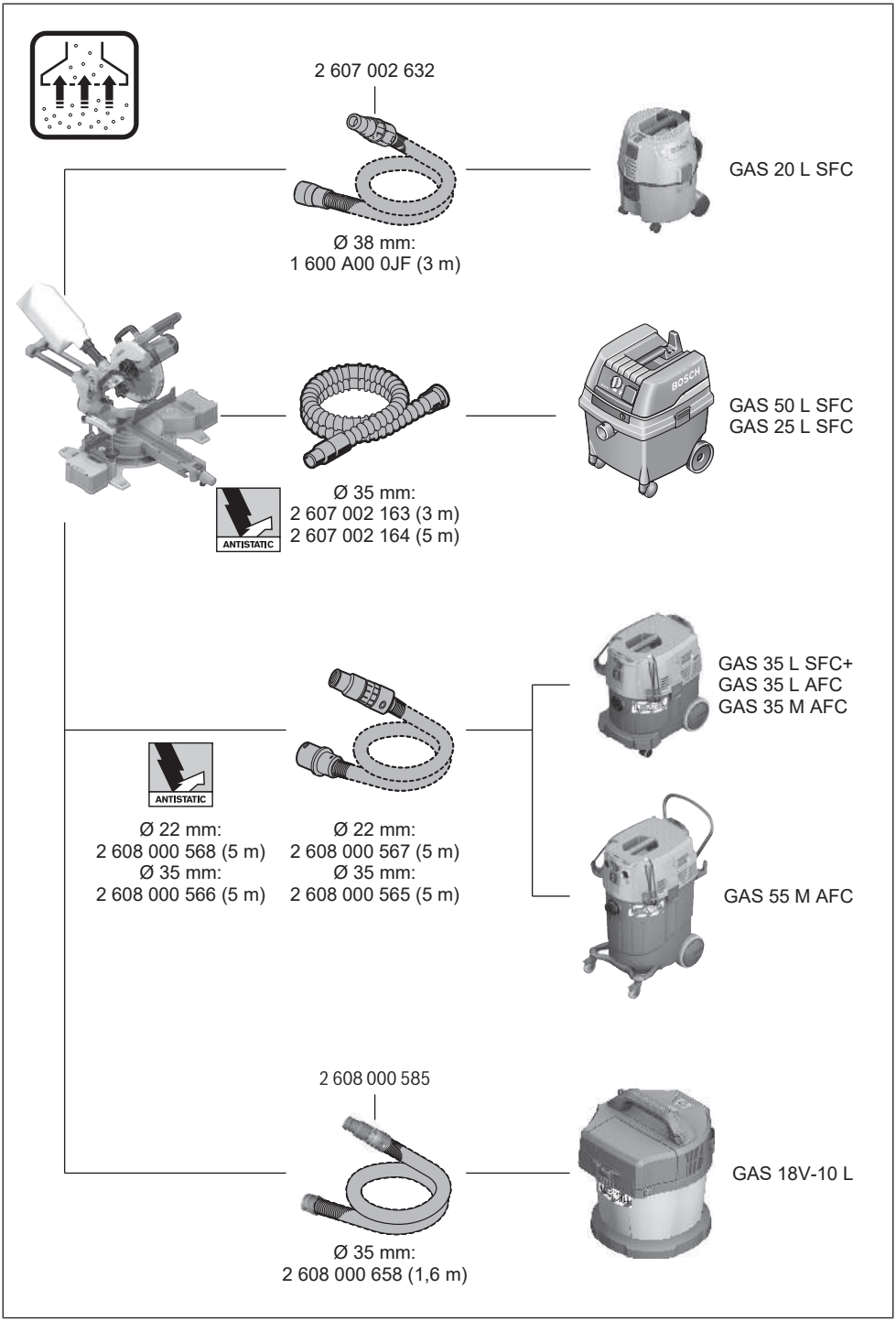
2 607 002 632
Ø 38 mm:
1 600 A00 0JF (3 m)
GAS 20 L SFC
ANTISTATIC
Ø 35 mm:
2 607 002 163 (3 m)
2 607 002 164 (5 m)
BOSCH
GAS 50 L SFC
GAS 25 L SFC
ANTISTATIC
Ø 22 mm:
2 608 000 568 (5 m)
Ø 35 mm:
2 608 000 566 (5 m)
Ø 22 mm:
2 608 000 567 (5 m)
Ø 35 mm:
2 608 000 565 (5 m)
GAS 35 L SFC+
GAS 35 L AFC
GAS 35 M AFC
GAS 55 M AFC
2 608 000 585
Ø 35 mm:
2 608 000 658 (1,6 m)
GAS 18V-10 L

Servicekontakte
Service Contacts
Contacts de Service
Contactos de Servicio

https://www.bosch-pt.com/serviceaddresses

Garantiebedingungen
Guarantee Conditions
Conditions de Garantie
Condiciones de Garantía

https://www.bosch-pt.com/guarantee/202507